Программируемый электромагнитный насос LMI AA9, MILTON ROY (Франция)
Подача до 7,6 л/час, напор до 17,3 бар

DOSAPRO

Программируемые электромагнитные дозирующие насосы серии AA9 оснащены системой высокоточной регулировки, реализованной на базе микропроцессора, и удобным четырехкнопочным жидкокристаллическим дисплеем.

Серии AA9

- Максимальная производительность: до 7,6 л/час
- Максимальное давление: до 17,3 Бар

Основные технические характеристики

- Максимальная температура дозируемого химического вещества: 50 °C
- Высота самозаполнения проточной части: 1.5 м
- Точность дозировки: ± 2% от установленной производительности
- Регулируемая частота хода плунжера: от 1 до 100 ходов в минуту
- Регулируемая длина хода плунжера: от 0 до 100%
  Рекомендуемый минимум регулировки:
  20% для моделей AA94x - AA95x - AA96x, 30% для моделей AA97x
- Регулировка давления нагнетания: Уникальная конструкция насосов LMI позволяет снизить уровень шума, ударных нагрузок, вибрации и износа и продлить срок службы насоса
- Выбор режима ручного или внешнего управления:
  В ручном режиме: Регулировка частоты хода плунжера возможна в диапазоне от 1 ход/час до 100 ход./час
  Регулировка длины хода плунжера в диапазоне от 20 до 100%.
  Управление внешним выключателем.
- Включение извне: С помощью переключателя без электронапряжения, транзистора, оптопары или датчика Холла.
  - деление входящих импульсов с 1 до 999.
  - умножение входящих импульсов с 1 до 999.
  - программирование разовой последовательности до 999 импульсов.
- Настройка градиентной характеристики 4-20 мА: Полностью программируемая настройка частоты хода плунжера в зависимости от входного сигнала: От 0 до100 ход./мин в зависимости от сигнала 0-20 мА.
- Отслеживание потока и программируемый аварийный сигнал: В комбинации с разработанным для серии LMI прибором отслеживания потока Digi-Pulse™ Flow Monitor (FM-PRO-9), такие насосы самостоятельно подстраивают свою производительность и в случае отказа выдают аварийный сигнал.

Простая надежная конструкция

- Идеальное решение для использования как внутри, так и вне помещений, а также для потребностей производителей комплектного оборудования, поскольку простота конструкции увеличивает надежность.
- Корпус из толстостенного стекловолокна или термопластика армированного углеволокном с комбинированными металлопластиковыми и магнитными элементами обеспечивает прекрасную устойчивость к вибрациям и ударным нагрузкам на уровне значительно более высоком, чем у аналогичных продуктов других производителей.
- Прочная электропроводка и электрические соединения, аналогичные используемым в автомобилях, обеспечивают дополнительную надежность всей конструкции.

Уникальные особенности конструкции

- В LMI реализован уникальный электромагнитный двигатель в цельнолитом корпусе с симметричным расположением электромагнитных элементов, что обеспечивает долгий срок службы всего агрегата.
- Стандартная комплектация обратным клапаном-инжектором специальной конструкции, не допускающей образования засоров, и гибким соплом заслонкой.
- Уникальный 4-х функциональный клапан или многофункциональный автоматический перепускной клапан предлагаются как дополнительные экономичные опции для серии LMI.

Электромагнитный дозирующий насос LMI серии AA9

Полностью герметичный коррозионностойкий агрегат, выполненный по IP65

- Кольцеобразный коррозионностойкий корпус из полипропилена, армированного стекловолокном, защищает насосный агрегат от воздействия агрессивных хим. реагентов и агрессивной рабочей среды.
- Прозрачная крышка защищает панель управления от попадания брызг химических реагентов.

Поставляется в комплекте со следующими вспомогательными устройствами

- Дозирующий насос LMI AA9 поставляется в комплекте с:
  1. обратным клапаном-инжектором,
  2. нижним всасывающим клапаном,
  3. керамическим грузиком,
  4. внешним кабелем линии управления.
- Большинство моделей также идет в комплекте с заводской трубной обвязкой.

Дополнительные устройства

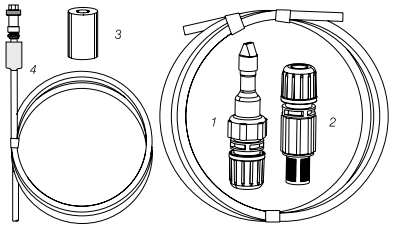

Все насосы идут в комплекте с данными дополнительными устройствами

Технические характеристики

Модель	Подача (л/час) Макс.	Давление (Бар) Макс.	Размер проточной части	Рабочий объем (мл)		Частота		Материал корпуса проточной части/материал уплотнений						Трубные соединения	
				мин	макс	мин	макс	PVC/Aflas	PVDF/Aflas	PVDF/PTFE	Acrylic/ Aflas	316L/ PTFE(1)	Для высокой вязкости(2)	Дюйм.	Метрич.
AA97*	1.6	9.7	0.5	0.08	0.26	0.017	100	358XY	352XY	353XY	350XY	257	155HV	.250"OD	3x6 мм
AA94*	2.2	17.3	0.5	0.07	0.37	0.017	100	358XY	352XY	353XY	350XY	257	155HV	.250"OD	3x6 мм
AA95*	3.8	7.6	0.9	0.13	0.63	0.017	100	398XY	392XY	393XY	390XY	297	85HV	.375"OD	6x8 мм
AA96*	7.6	3.5	1.8	0.25	1.26	0.017	100	368XY	362XY	363XY	360XY	277	75HV	.375"OD	6x8 мм

* При размещении заказа, необходимо указать код напряжения, используя один из приведенных ниже номеров:
3 = 230 В, штепсель EEC
5 = 230 В, штепсель UK
7 = 230 В, штепсель CH
8 = 115 В, без штепселя

(1) резьбовое соединение 1/4" NPTm
(2) 0.500" OD (Внеш. Диам.) / 15x23

X	Y	Для кодировки полного набора опций см. сводную таблицу по проточной части
	0	Трубная резьба 1/2" BSP
	2	Дюймовая резьба
	3	Метрическая резьба
	4	Трубная обвязка 6x12 из армированного PVC
B		Включая 4-х функциональный перепускной клапан
N		Без функционального клапана
S		Включая 4-х функциональный клапан
T		Включая 3-х функциональный клапан

Габаритные размеры

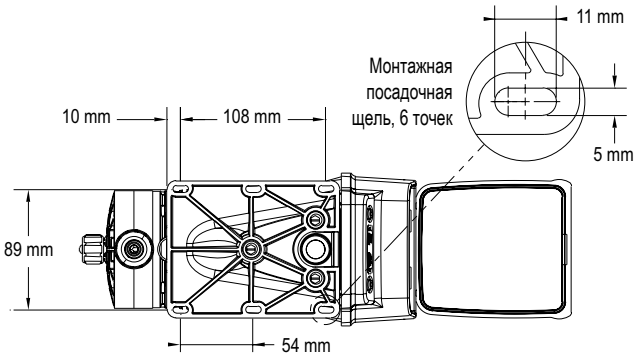

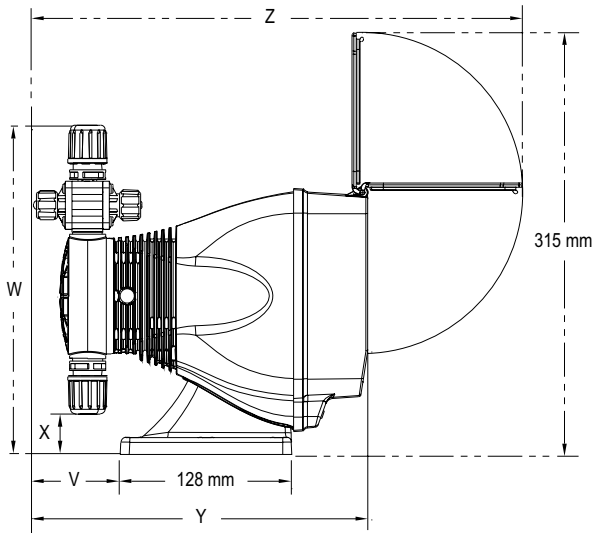

Габаритные размеры*	V	W	X	Y	Z
Насос без функционального клапана	52	213	18	239	352
Насос с функциональным клапаном	72	250	18	259	372
Насос с дозирующей насосной головкой из нержавеющей стали	30	191	41	227	340
Насос с насосной головкой для дозировки высоковязкой жидкости	46	220	35	243	356
Габаритные размеры упаковки: 325 x 235 x 290 мм	Общий вес: 4.5 кг				

* Приведенные в таблице размеры являются максимальными габаритными размерами для проточной части самой крупной из имеющихся в модельном ряду.
Данные габаритные размеры будут меняться в зависимости от выбранной проточной части